大会名 ： 第６４回　北海道高等学校バレーボール選手権大会旭川支部予選会　大会委員長　川 﨑 博 正
日　時 ： 平成２３年５月３０日（月）～６月１日（水）　競技委員長　岩 崎 泰 樹
会　場 ： 旭川市総合体育館（Ａ・Ｂコート）旭川北高等学校体育館(Cコート)旭川工業高等学校体育館（Ｄ・Ｅコート）　審判委員長　大 杉 榮 一
当番校 ： 北海道旭川工業高等学校　総務委員長　天 坂 匡 志

競技１日目（５／３０）　男子予選グループ戦

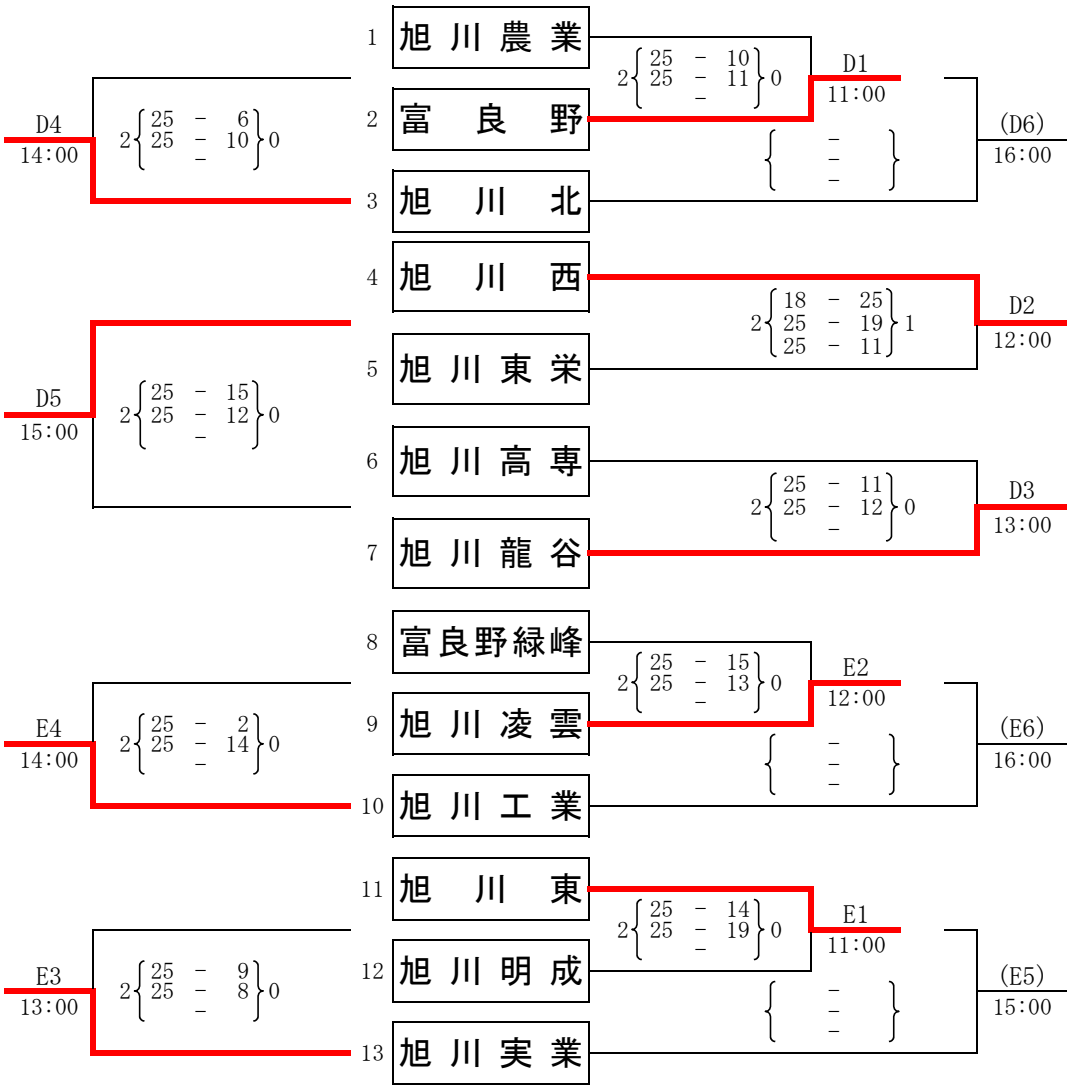

大会名 ： 第６４回　北海道高等学校バレーボール選手権大会旭川支部予選会
日　時 ： 平成２３年５月３０日（月）～６月１日（水）
会　場 ： 旭川市総合体育館（Ａ・Ｂコート）旭川北高等学校体育館(Cコート)旭川工業高等学校体育館（Ｄ・Ｅコート）
当番校 ： 北海道旭川工業高等学校

大会委員長 川 﨑 博 正
競技委員長 岩 崎 泰 樹
審判委員長 大 杉 榮 一
総務委員長 天 坂 匡 志

競技１日目（５／３０）　女子予選グループ戦

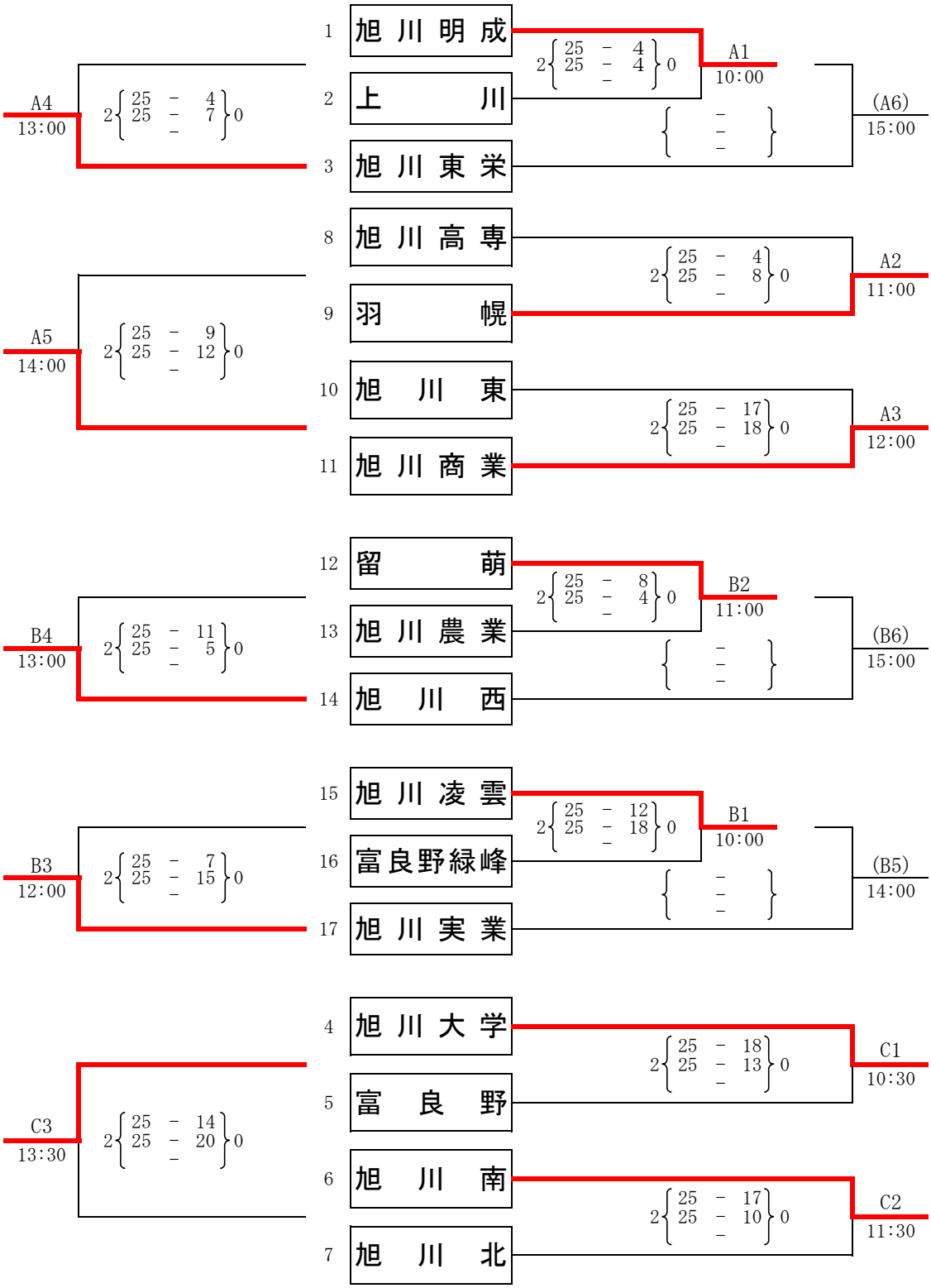

大会名　：　第６４回　北海道高等学校バレーボール選手権大会旭川支部予選会　大会委員長 川　﨑　博　正
日　時　：　平成２３年５月３０日（月）～６月１日　競技委員長 岩　崎　泰　樹
会　場　：　旭川市総合体育館（Ａ・Ｂコート）旭川北高等学校体育館(Cコート)旭川工業高等学校体育館（Ｄ・Ｅコート）　審判委員長 大　杉　榮　一
当番校　：　北海道旭川工業高等学校　総務委員長 天　坂　匡　志

競技２日目（５／３１）　男子決勝トーナメント

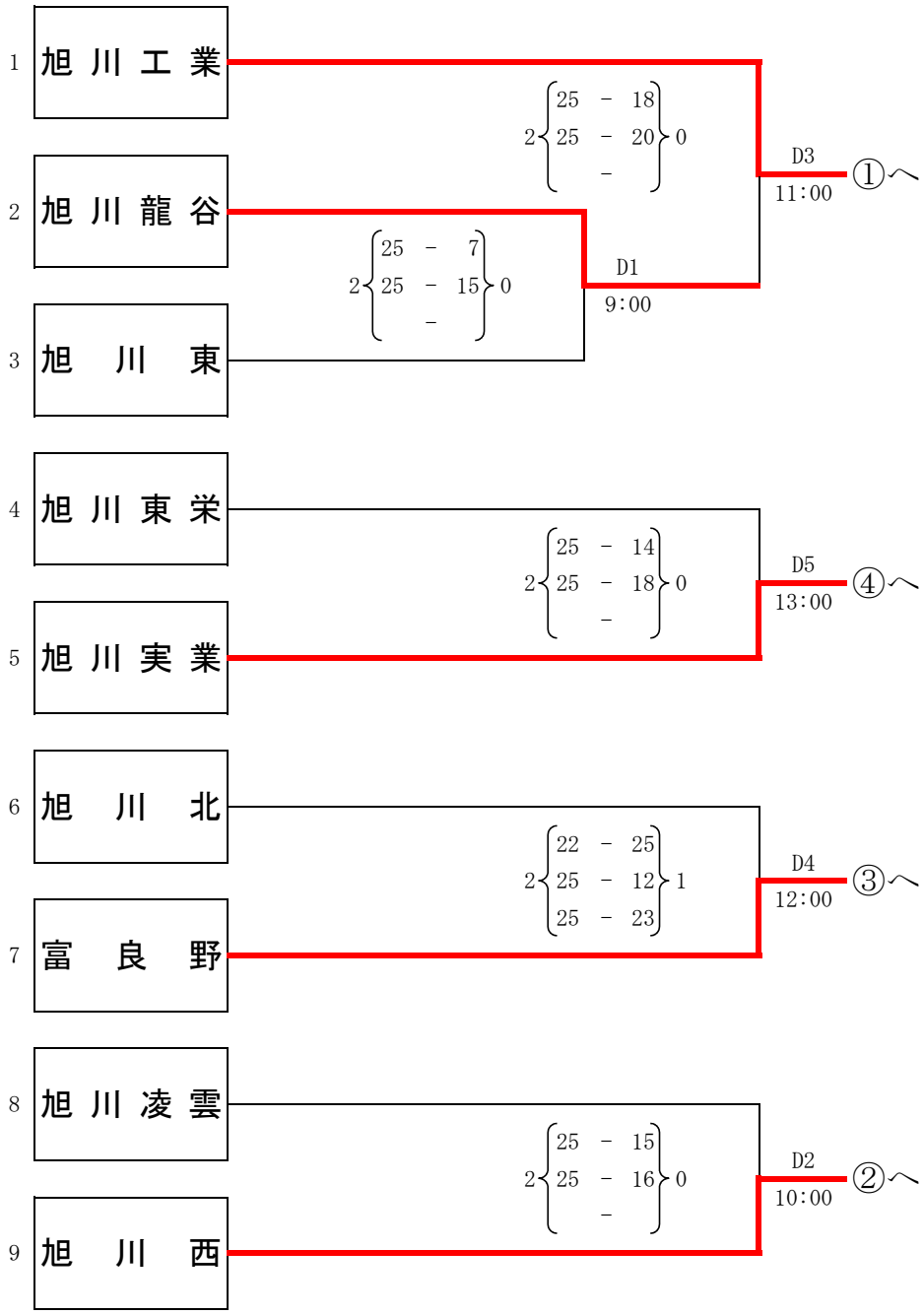

大会名 ： 第６４回　北海道高等学校バレーボール選手権大会旭川支部予選会　　大会委員長　川 崎 博 正

日　時 ： 平成２３年５月３０日（月）～６月１日（水）　　競技委員長　岩 崎 泰 樹

会　場 ： 旭川市総合体育館（Ａ・Ｂコート）旭川北高等学校体育館(Cコート)旭川工業高等学校体育館（Ｄ・Ｅコート）　　審判委員長　大 杉 榮 一

当番校 ： 北海道旭川工業高等学校　　総務委員長　天 坂 匡 志

競技２日目（５／３１）　女子決勝トーナメント

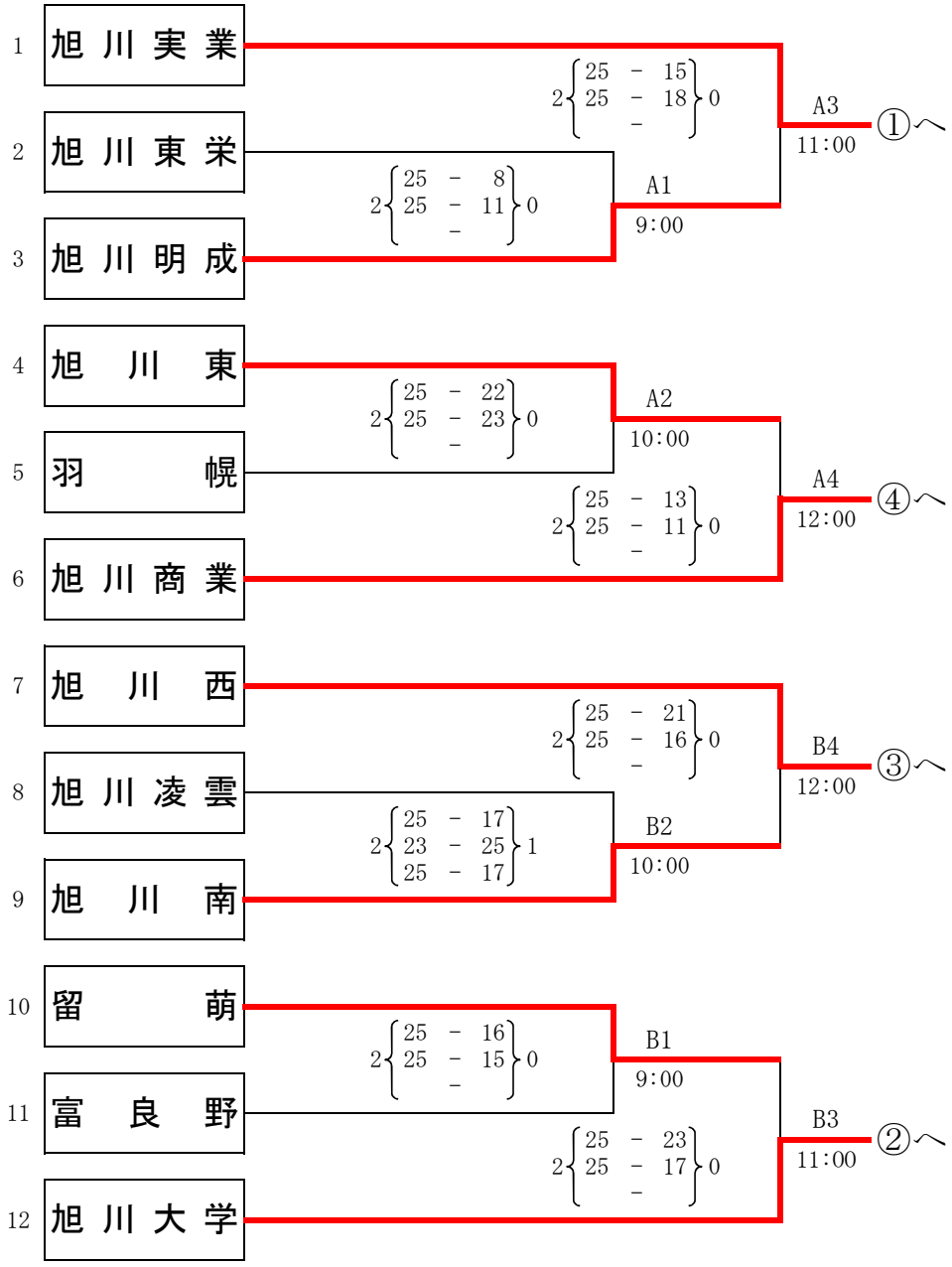

大会名 :第６４回　北海道高等学校バレーボール選手権大会旭川支部予選会
日　時 :平成２３年５月３０日（月）～６月１日（水）
会　場 :旭川市総合体育館（Ａ・Ｂコート）旭川北高等学校体育館(Cコート)旭川工業高等学校体育館（Ｄ・Ｅコート）
当番校 :北海道旭川工業高等学校

大会委員長　川　﨑　博　正
競技委員長　岩　崎　泰　樹
審判委員長　大　杉　榮　一
総務委員長　天　坂　匡　志

競技３日目（６／１）　男女決勝リーグ戦

男　子

第一試合	A1 9:00	①vs④				B1 9:00	②vs③		
	旭川実業	2	21 - 25 25 - 23 27 - 25	1	旭川工業	旭川西	2	25 - 9 20 - 25 25 - 15	1 富良野
第二試合	A3 11:00	①vs③				B3 11:00	②vs④		
	旭川工業	2	25 - 20 25 - 16 -	0	富良野	旭川西	2	25 - 15 25 - 20 -	0 旭川実業
第三試合	A5 13:00	①vs②				B5 13:00	③vs④		
	旭川工業	2	25 - 21 25 - 27 25 - 20	1	旭川西	旭川実業	2	25 - 17 25 - 19 -	0 富良野

第１位　北海道旭川西高等学校
第２位　北海道旭川工業高等学校
第３位　旭川実業高等学校
第３位　北海道富良野高等学校

女　子

第一試合	A2 10:00	①vs④				B2 10:00	②vs③		
	旭川実業	2	22 - 25 25 - 20 25 - 14	1	旭川商業	旭川大学高	2	25 - 18 25 - 17 -	0 旭川西
第二試合	A4 12:00	①vs③				B4 12:00	②vs④		
	旭川実業	2	25 - 15 23 - 25 25 - 15	1	旭川西	旭川大学高	2	25 - 23 25 - 22 -	0 旭川商業
第三試合	A6 14:00	①vs②				B6 14:00	③vs④		
	旭川実業	2	25 - 14 25 - 23 -	0	旭川大学高	旭川西	2	25 - 21 25 - 21 -	0 旭川商業

第１位　旭川実業高等学校
第２位　旭川大学高等学校
第３位　北海道旭川西高等学校
第３位　北海道旭川商業高等学校