平成２３年度　バレー祭中学校バレーボール大会　結果

１　期　日　　平成２３年４月２３日（土）・２４日（日）

２　会　場

男子　旭川市立神居東中学校（Ａ・Ｂコート）＜４／２３＞　開場 8:00　開会式 8:30　試合開始 9:00
旭川市立北　門中学校（Ａ・Ｂコート）＜４／２４＞　開場 8:00　試合開始 9:00

女子　旭川市立東　光中学校（Ａ・Ｂコート）＜４／２３＞　開場 8:00　開会式 8:30　試合開始 9:00
旭川市立神　楽中学校（Ｃ・Ｄコート）＜４／２３＞　開場 8:30　開会式 8:50　試合開始 9:10
旭川市立旭　川中学校（Ａ・Ｂコート）＜４／２４＞　開場 8:00　試合開始 9:00
旭川市立東　明中学校（Ｃ・Ｄコート）＜４／２４＞　開場 8:00　試合開始 9:00

男子予選ブロック戦＜1日目＞

・3チームブロックで勝敗が同じ場合は、セット率・得点率で順位を決める
・各ブロック最下位のチームの中から，予選の得失点差により2チームが決勝トーナメントに進出する。
・ラインジャッジは2試合目以降は，前の試合の勝ちチームが行う。

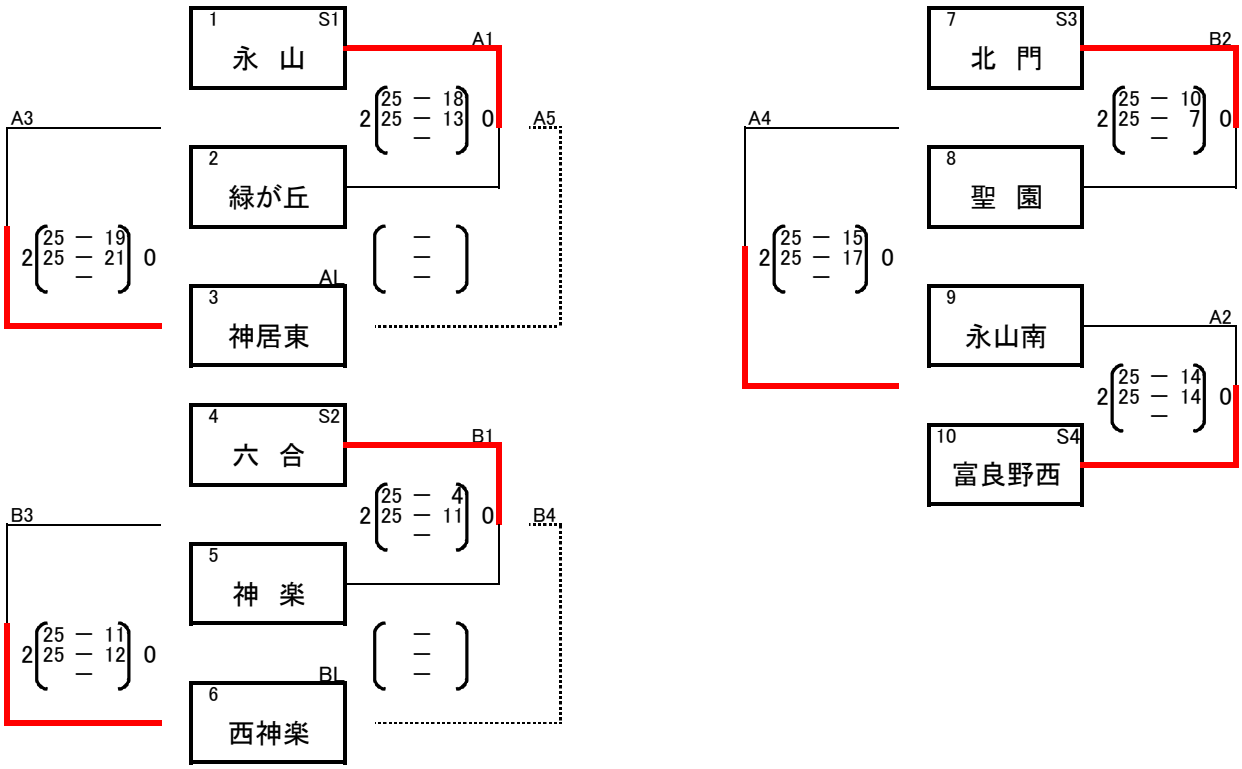

男子決勝トーナメント戦＜2日目＞

・ラインジャッジは2試合目以降は前の試合の負けチームが行う

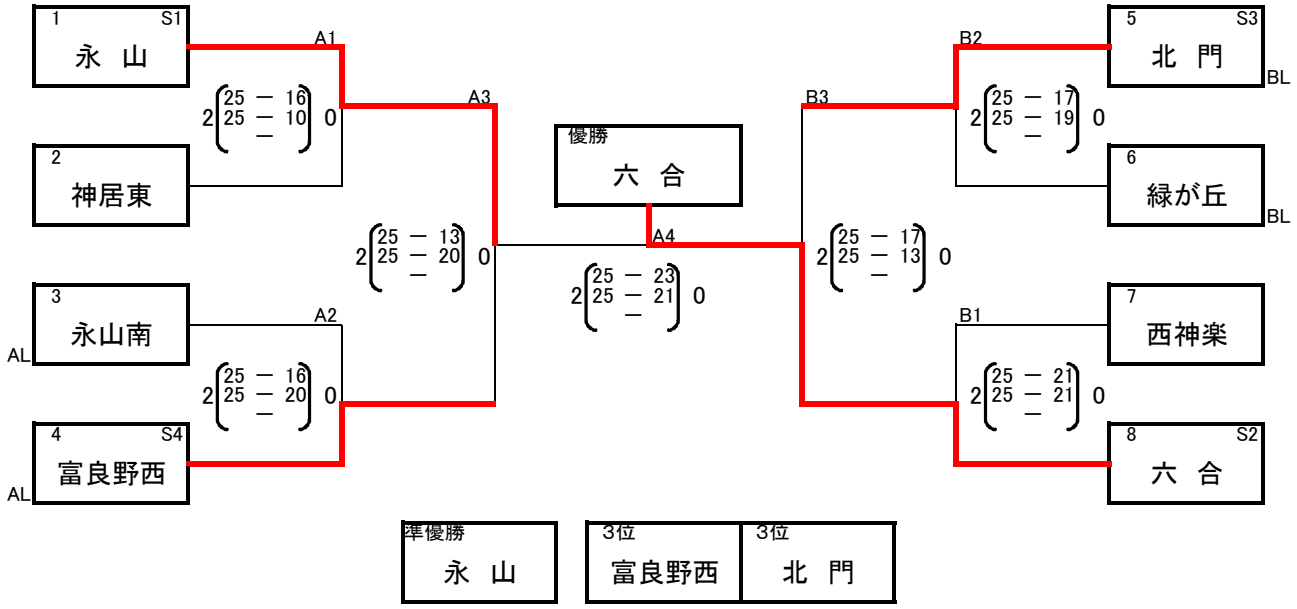

女子予選ブロック戦＜1日目＞

・全てのブロックで，予選の順位をつける。
・シードチームと各ブロックで1位が，2勝0敗で勝ちあがった場合はシードされる。
・各ブロック最下位のチームは決勝トーナメントには進出できない。
・3チームブロックで勝敗が同じ場合は、セット率・得点率で順位を決める。
・ラインジャッジは当日別に指定する。

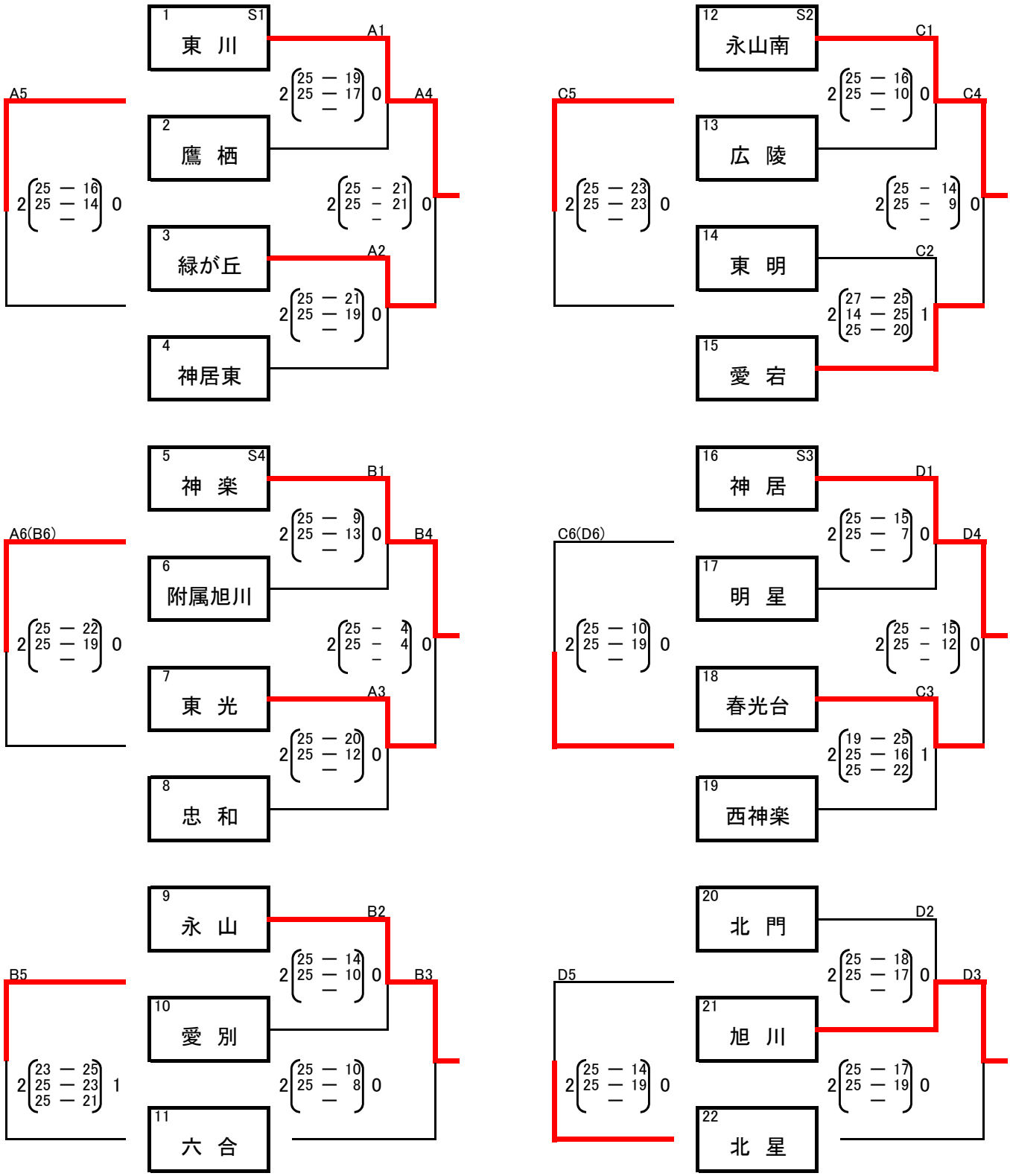

A・Bコート「東光中学校」　　C・Dコート「神楽中学校」

女子決勝トーナメント戦＜2日目＞

・ラインジャッジは2試合目以降は前の試合の負けチームが行う。

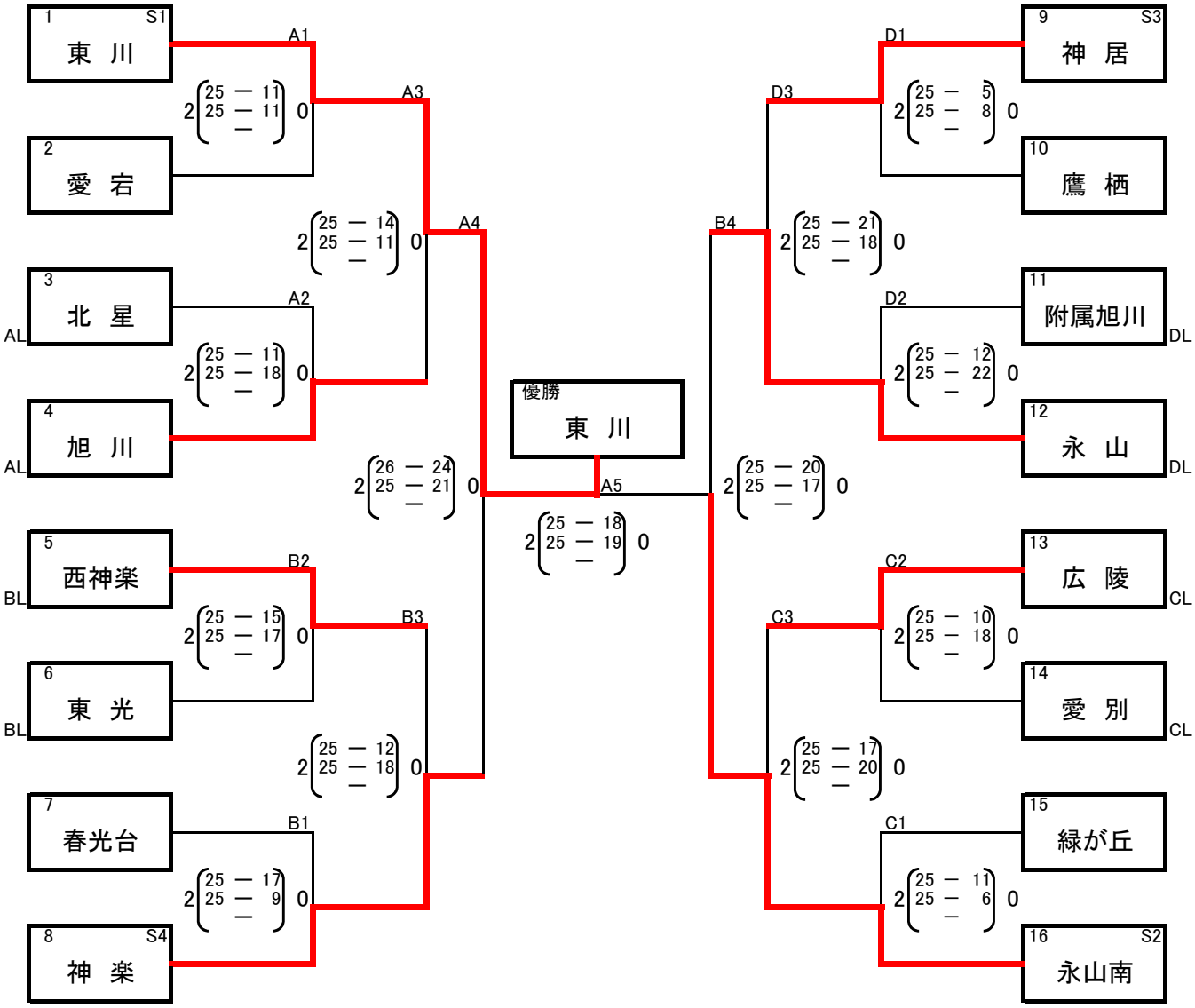

A・Bコート「旭川中学校」　　C・Dコート「東明中学校」