平成23年度　ミカサ杯争奪高校バレーボール大会　〈男子〉　結果

期　　日：　平成２３年８月２１日（日）
会　　場：　旭川西高等学校体育館
開　　場：　８：３０
開 会 式：　９：００
試合開始：　９：３０

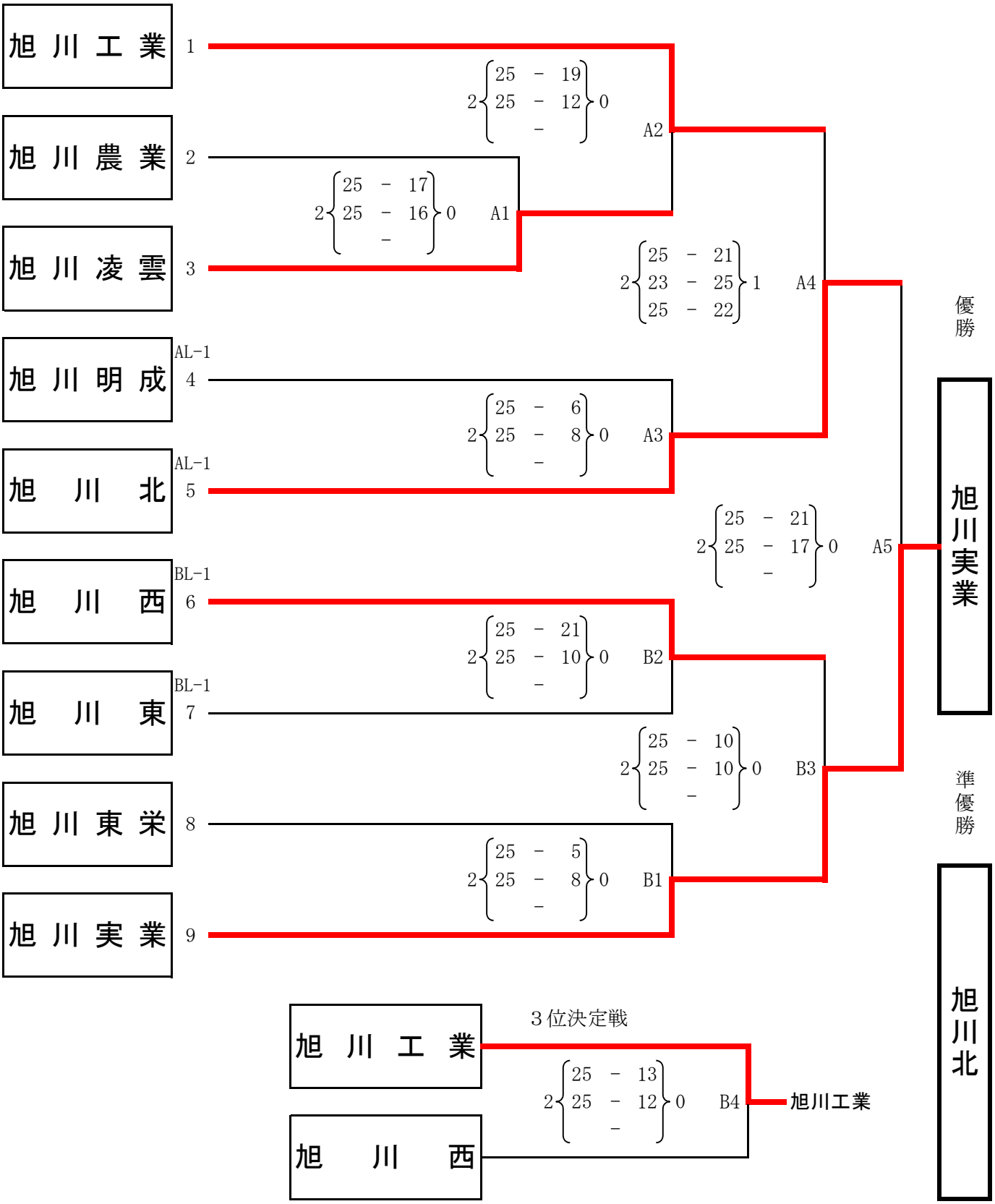

平成23年度　ミカサ杯争奪高校バレーボール大会　〈女子〉　結果
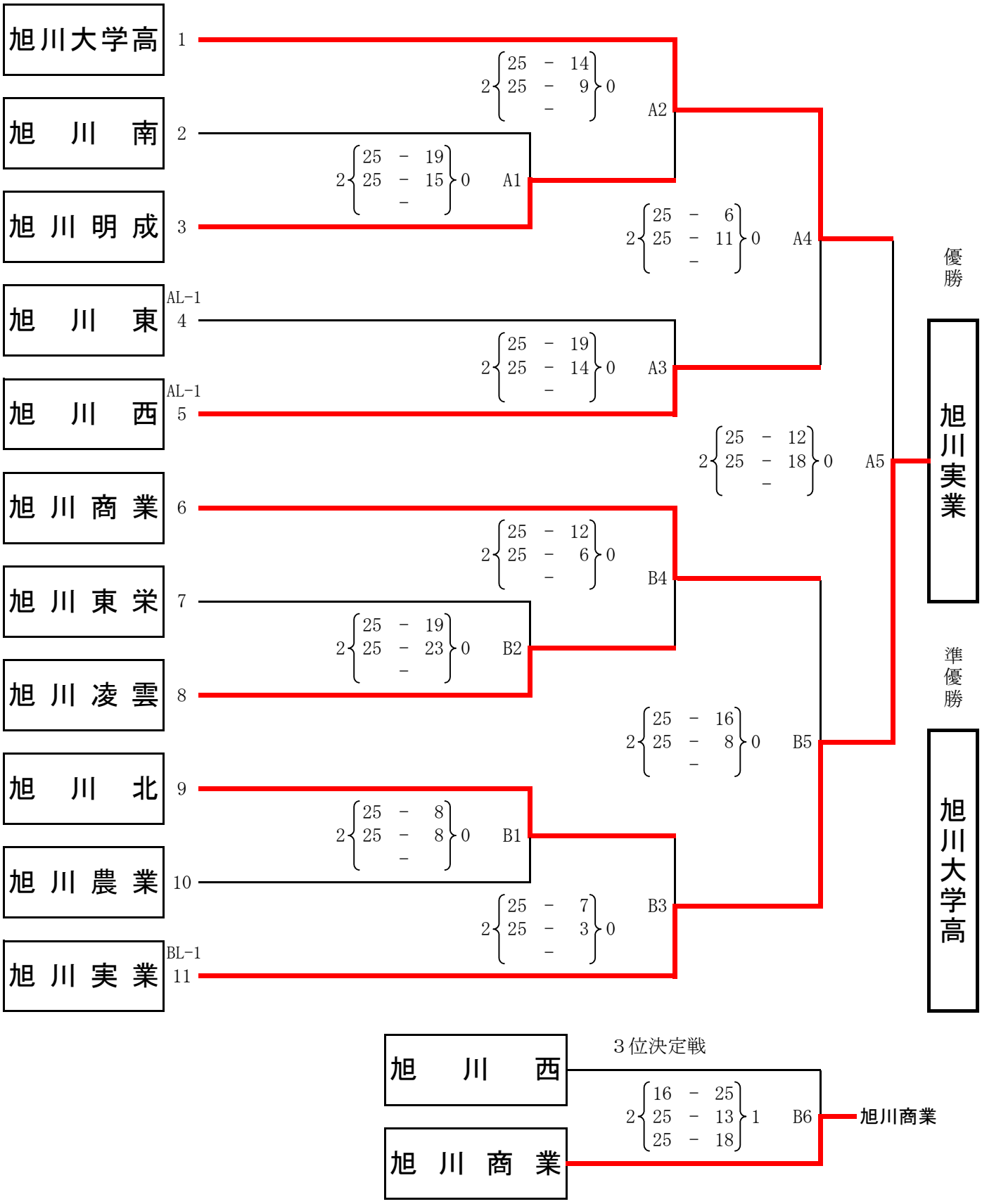
期　　日：　平成２３年８月２１日（日）
会　　場：　旭川大学高等学校体育館
開　　場：　８：００
開 会 式：　８：３０
試合開始：　９：００