女子　予選グループ戦組み合わせ

５月２３日(火)　　旭川市総合体育館（Ａ・Ｂコート）

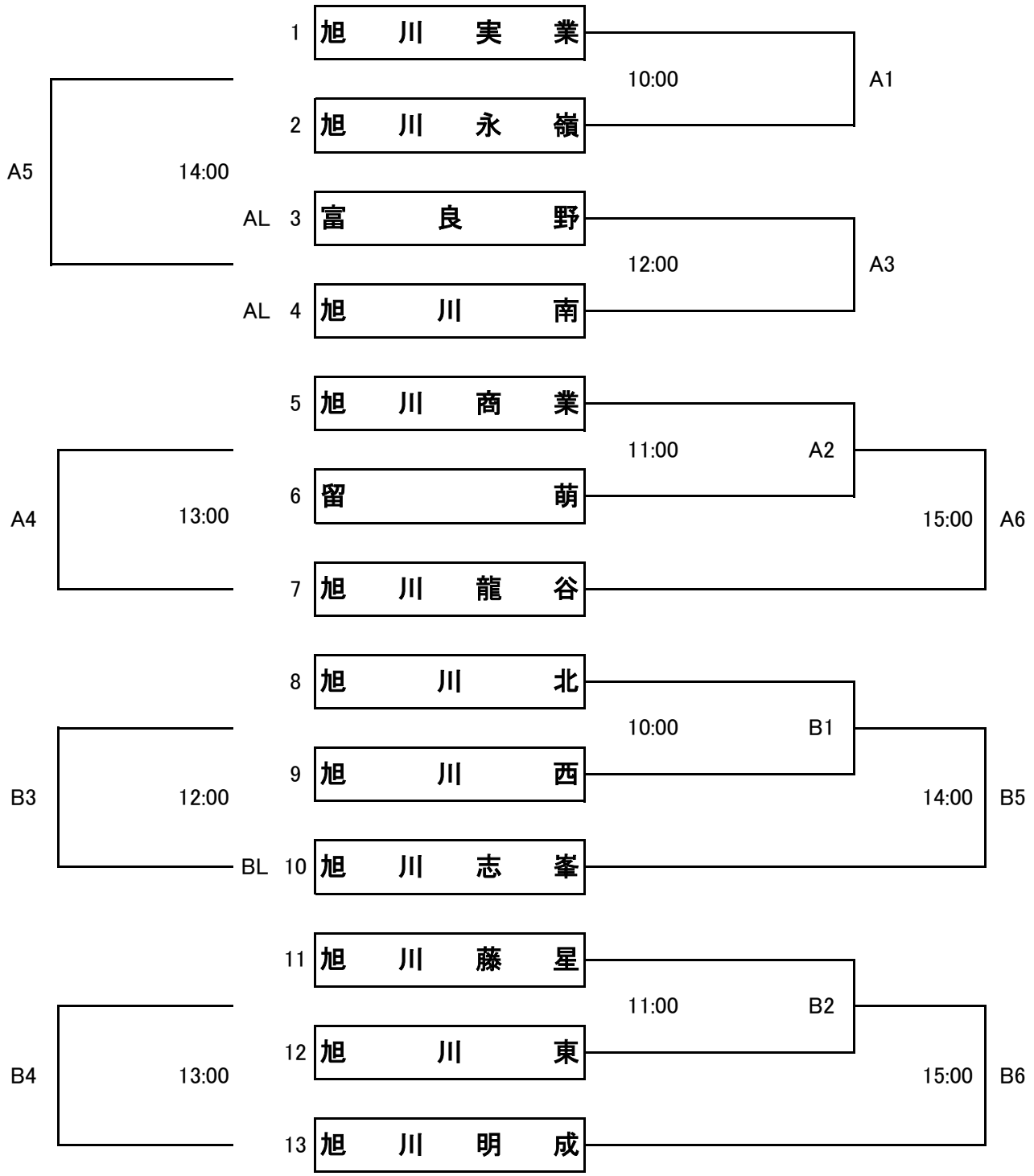

※3チームのグループ戦の2戦目は1戦目の敗者チームが出場。2敗のチームが出れば3戦目は行わない。